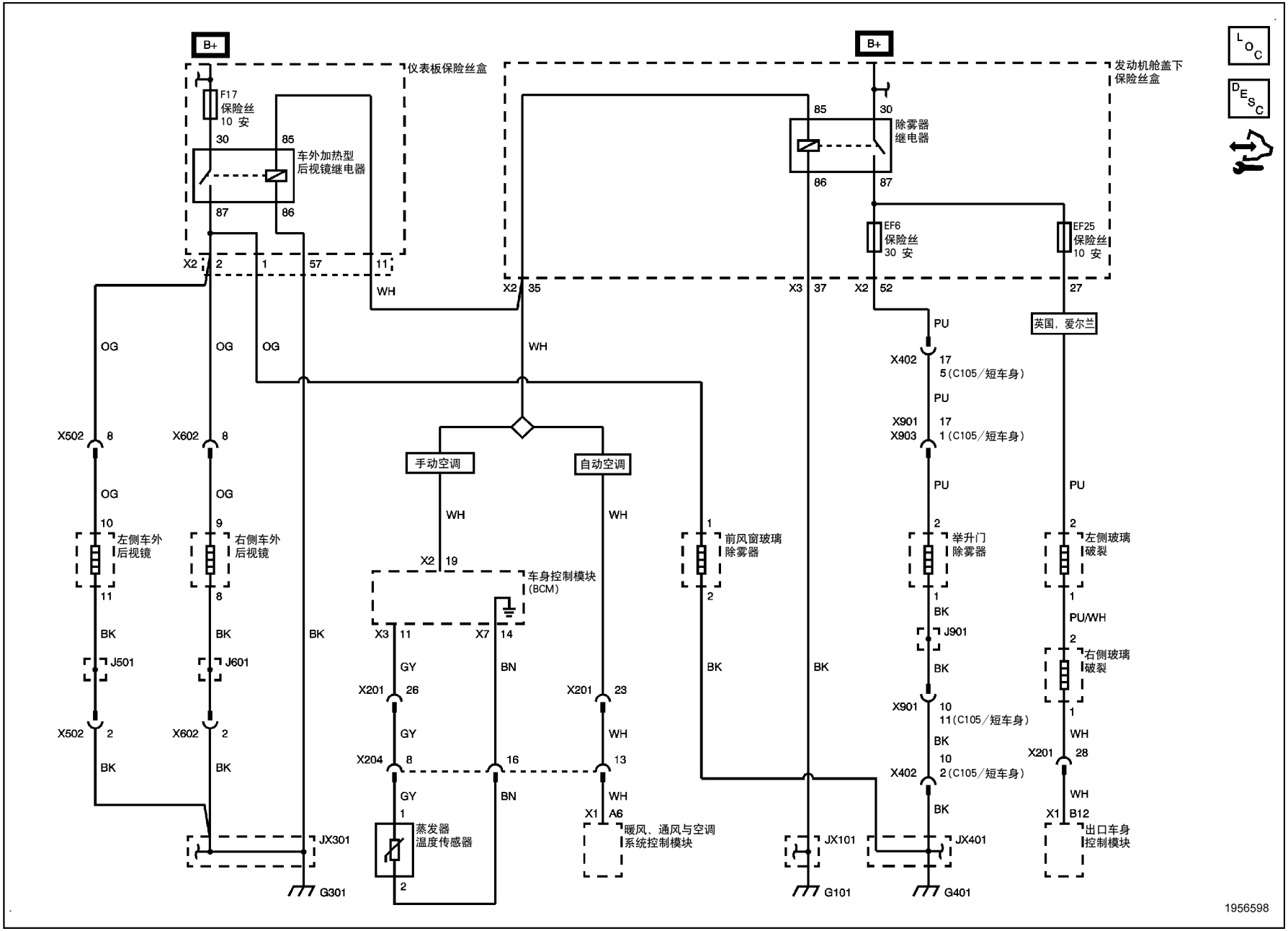
B+
仪表板保险丝盒
F17
保险丝
10 安
30
85
车外加热型
后视镜继电器
87
86
X2
2
1
57
11
WH
OG
X502
8
X602
8
10
9
左侧车外
后视镜
右侧车外
后视镜
11
8
BK
J501
J601
2
JX301
G301
手动空调
自动空调
X2
19
车身控制模块
(BCM)
X3
11
X7
14
GY
BN
X201
26
23
X204
8
16
13
1
蒸发器
温度传感器
X1
A6
暖风、通风与空调
系统控制模块
B+
发动机舱盖下
保险丝盒
85
30
除雾器
继电器
86
87
EF6
保险丝
30 安
EF25
保险丝
10 安
X2
35
X3
37
X2
52
27
PU
英国，爱尔兰
X402
17
5(C105/短车身)
X901
X903
17
1(C105/短车身)
1
前风窗玻璃
除雾器
举升门
除雾器
左侧玻璃
破裂
右侧玻璃
破裂
PU/WH
J901
X901
10
11(C105/短车身)
10
2(C105/短车身)
X402
X201
28
X1
B12
出口车身
控制模块
JX101
JX401
G101
G401
1956598